KIJIMA

【 取扱説明書 】

この度はキジマ製品をご購入いただき、誠にありがとうございます。
取扱説明書は、大切に保管してください。
本製品､または本製品を装着状態で車両を譲渡される場合は､取扱説明書も一緒にお渡しください。
取扱説明書は、当社ホームページでも、ご確認いただけます。

取付時間：0.2H

マウントブラケット フォグランプ用/クランプタイプ	商品番号：205－3274
適合パイプ径	Φ22.2mm/Φ25.4mm/Φ31.8mm
ランプ取付ボルト径	M8/M10

本製品の取付け前に、必ず当社の保証規定をご確認ください。

保証規定は、当社ホームページまたは右のQRコードからご確認いただけます。
なお､本製品をご使用いただいた時点で､保証規定の内容に同意いただいたものとみなします。

【 取付・使用前に必ずお読みください 】

【取付けに際して】

- 各部品の脱着やボルト類の締付けは､メーカーが発行しているサービスマニュアルに基づき､確実に行ってください。
- 作業を開始する前に、対象箇所が安全に作業できる状態であることを十分に確認し、作業へ着手してください。
- 作業時は車体が倒れると危険です。必ず水平な場所に車体を設置し、十分に安定させてから作業を行ってください。

【使用に際して】

- 本製品は、パイプ径Φ22.2／Φ25.4／Φ31.8mmに対応した弊社製フォグランプ「205-3273」を固定するための部品です。その他の用途には使用しないでください。
- 本製品のランプ取付ボルト径は、M8／M10に対応しています。
- 本製品およびフォグランプを車体へ取付ける際は、必ず最新の保安基準を確認し、適切な位置・角度になるよう取付けてください。
- 安全で快適なライディングのため、定期的に各部の増し締めなど、点検・整備を必ず実施してください。
- 取扱説明書は大切に保管してください。
- 本製品、または本製品を装着した車両を譲渡される場合は、この取扱説明書も必ず一緒にお渡しください。

【 部品構成内容 】



No	品名	個数
①	クランプ	1
②	マウントブロック	1
③	キャップボルト　M6×30	1
④	スプリングワッシャー　小	1
⑤	スプリングワッシャー　大	1
⑥	六角ボルト　M8×20	1
⑦	ワッシャー　M8	1
⑧	フランジナット　M8	1
⑨	スペーサーS(内径：Φ22.2mm)	1
⑩	スペーサーM(内径：Φ25.4mm)	1
⑪	スペーサーL(内径：Φ31.8mm)	1
⑫	六角レンチ 5mm	1

【取付方法】

1. エンジンガード等の車両パイプ部分に本品を取り付け、フォグランプを固定します。（A参照）
   ・弊社対応フォグランプ：フォグランプ M1（製品番号：205-3273）

A

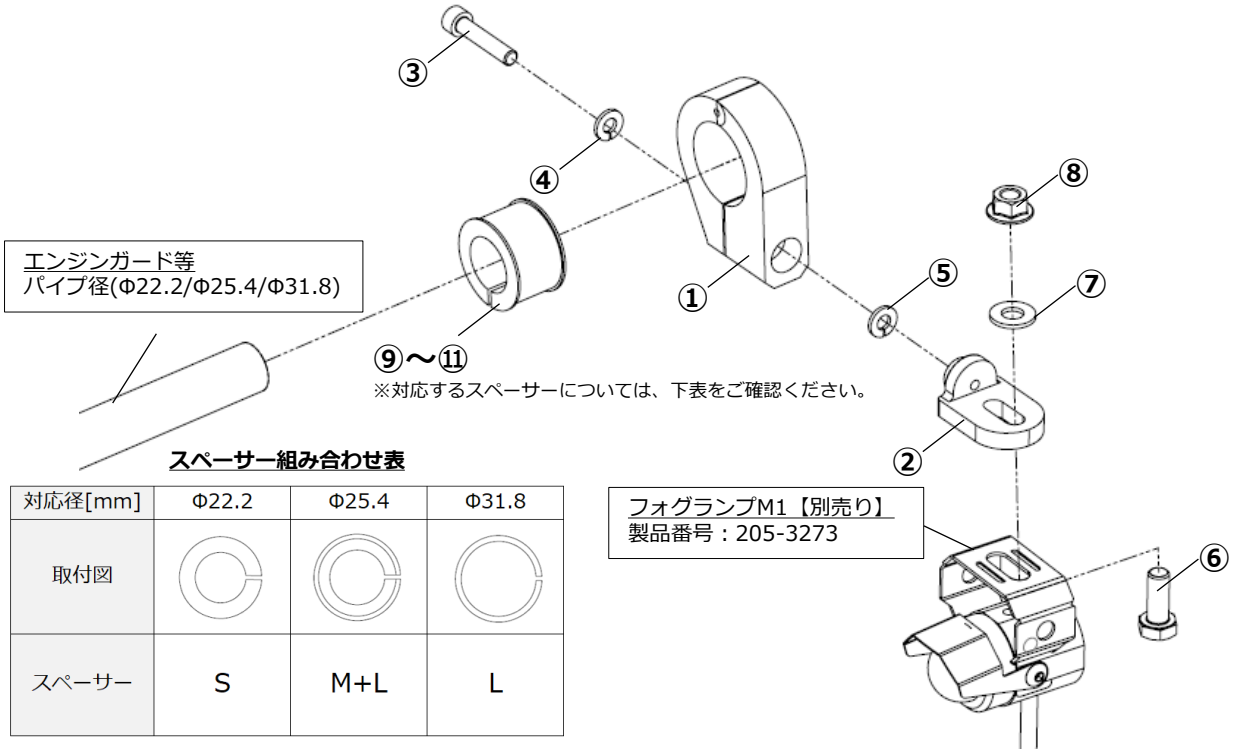

スペーサー組み合わせ表

対応径[mm]	Φ22.2	Φ25.4	Φ31.8
取付図			
スペーサー	S	M+L	L

・31.8mm：スペーサーL

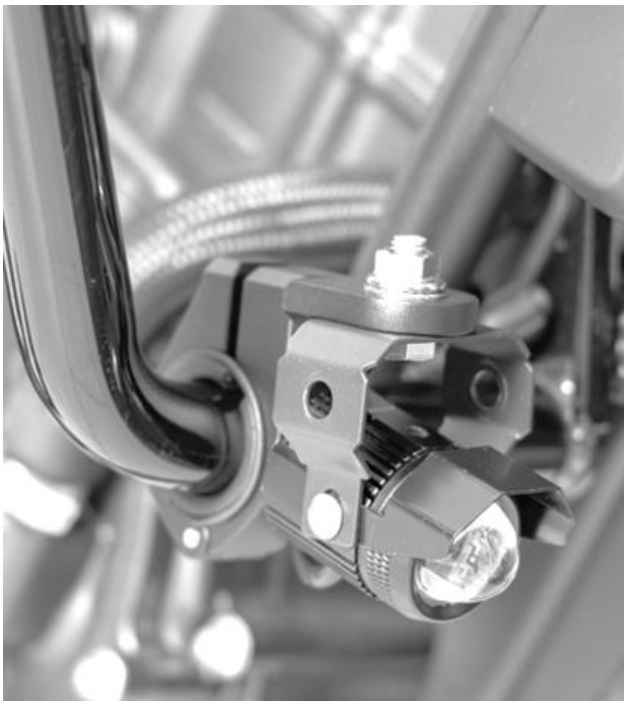

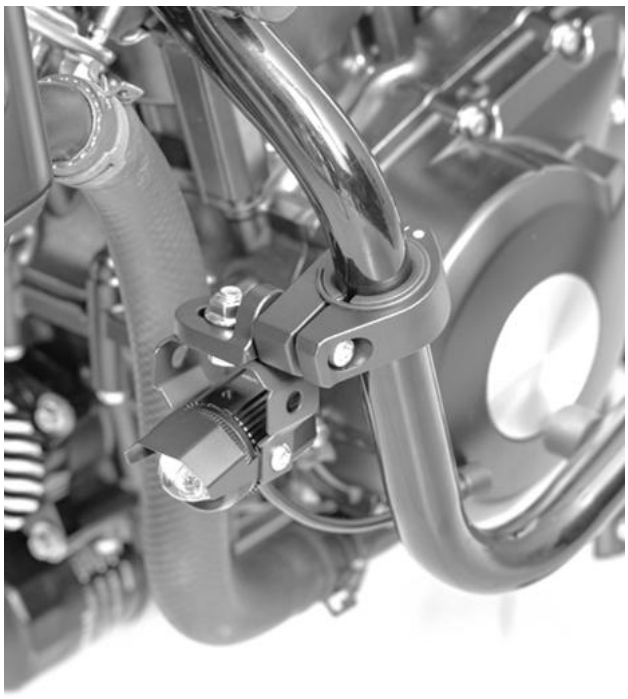

装着イメージ

KIJIMA 株式会社キジマ
www.tk-kijima.co.jp
〒123-0841 東京都足立区西新井4-16-3
電話：03-3897-2167 FAX：03-5691-7664