Apr 2018 219-5176 HF AJan 2024 B2025May

KIJIMA ORIGINALPARTS TECHNICAL SERVICE MANUAL

ＳＵＺＵＫＩ
２０１８ｙ～ ＧＳＸ－Ｓ１２５/Ｒ１２５
２０２０ｙ～ ＧＩＸＸＥＲ１５０・２５０/ＳＦ２５０
２０２３ｙ～ Ｖ－Ｓｔｒｏｍ２５０ ＳＸ
ＴＲＬ２ ウインカー ＫＩＴ ＜商品番号：２１９－５１７６Ｂ＞

【取扱説明書】

取付け前に必ずお読みください。

作業目安時間：2.5ｈ
※各車両で工数が異なる為、パーツリスト等で確認して下さい。

注意

このたびは,当社製商品をお買い上げいただきありがとうございます。
本製品は以下のことをご理解のもと作業していただきますようお願い申し上げます。
作業にあたられる方は本体車両メーカーのサービスマニュアルに準ずる知識及び技術を持った方に限ります。

- 取付け前に商品構成の内容を必ずご確認ください。
- 道路交通法・道路運送車両法を厳守する。
- 運行前点検及び、定期的な保守整備を行う。
- 本取付け説明書に則った取付けを行う。
- 本製品への加工を加えない。
- 不具合が発生した場合速やかに使用を中止する。

以上の事柄を必ずお守りください。

万が一、商品に不備があった場合は、取付けを行わないでください。
上記が守られていない場合、商品への保証は一切いたしません。
また、株式会社キジマは本製品にのみ責任を持つものであり、本製品の品質以外（修理費、取付工賃等）どのような事柄に対しても責任を負いかねますのでご了承ください。

《部品構成内容》

装着される車輌によって使用する配線が異なります。
必ず説明書を一読してから作業に取り掛かってください。

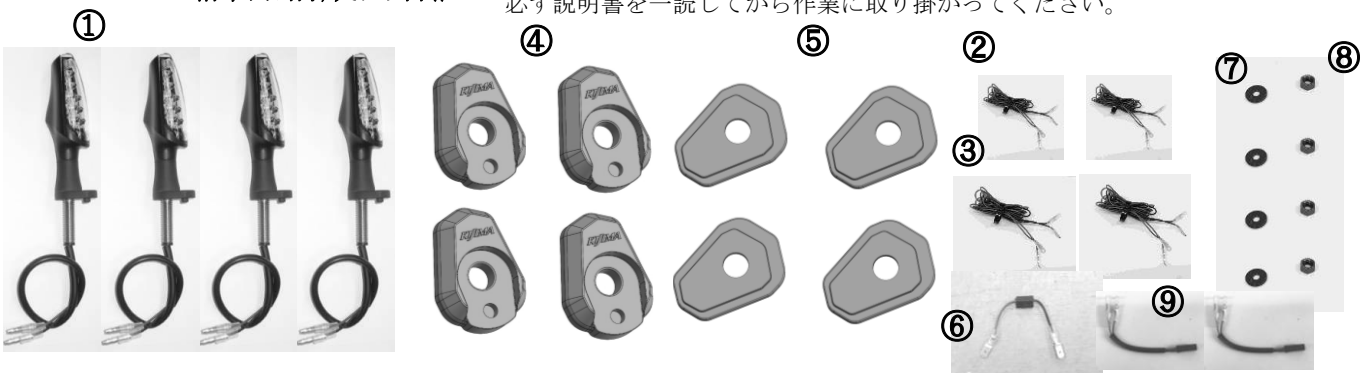

部番	品名	個数	部番	品名	個数
①	ウインカー 配線長 200ｍｍ	4	②	延長配線Ａ 200ｍｍ	2
③	延長配線Ｂ 400ｍｍ	2	④	ウインカーマウントベース	4
⑤	バックプレート	4	⑥	ＩＣウインカーリレー	1
⑦	平ワッシャー M8	4	⑧	六角ナット M8	4
⑨	延長配線 Ｃ 100ｍｍ	2			

製品取付けに当たっての注意点

※ 本製品は、SUZUKI 2018ｙ～ GSX-S125 / R125（2BJ-DL32B・33B / 8BJ-DL32D）・2020ｙ～ GIXXER 150（2BK-ED13N / 8BK-ED131）・GIXXER 250 / SF 250（2BK-ED22B / 8BK-ED22Y）・2023ｙ～ V-Strom250 SX（8BK-EL11L）に適合します。
※ 純正部品の取外し／取付け、ボルト／ナットの締め付けについては、メーカー発行の取扱説明書に基づいて、確実に行ってください。必ずメインキーをＯＦＦの状態で作業を行う事。また作業中に車体が倒れたりして危険ですので、水平な場所で車体を安定させて行う事。
※ 安全快適なライディングの為に、定期的に増し締めなどの点検整備を必ず実施して下さい。
※ 説明書は大切に保管し、本製品を譲渡などする場合は説明書も一緒にお渡し下さい。

＜取付け方法＞

※本文中や図中に出てくる丸囲み数字は前ページの部品構成内容表の部番に対応しています。

※取付けの説明は、GSX-R125 の取付け取外し方法となっております。

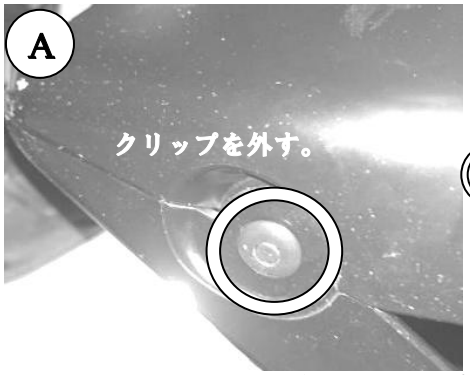

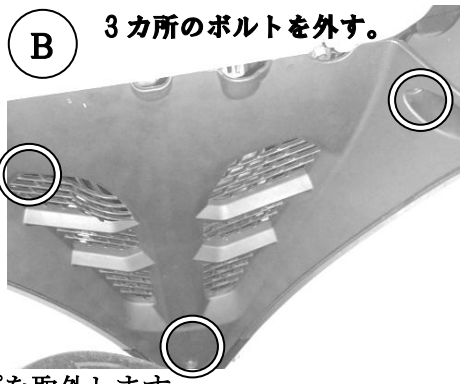



1、フロントカウル下側のクリップを取外します。（写真Ａ参照）

2、ロアカウルの 3 カ所のボルトを取外します。（写真Ｂ参照）

3、フロントカウルのインナーカウルの左右のボルトを取外します。（写真Ｃ参照）







4、メーターパネルのボルト/クリップを取外します。（写真D/Ｅ参照）

5、ボルトを取外します。（写真Ｆ参照）







6、ボルトを外し、左右のフロントカウルを広げウインカー配線を取外します。そして、フロントカウルを取外します。（写真G/H参照）

7、インナーカウルを取外します。（写真Ｉ参照）





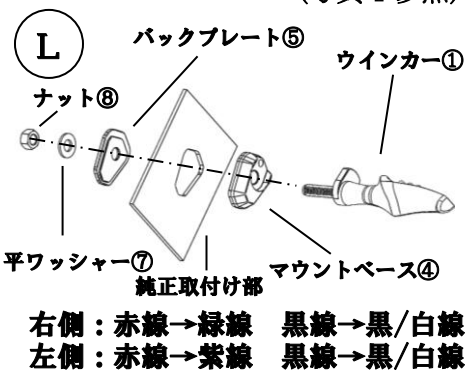

8、ウインカープレートを引き抜き、ウインカーをフロントカウルから取外します。（写真Ｊ参照）

9、【GSX-S125 の場合】ボルト/クリップを外し、メーターカバーを取外します。（写真K参照）

10、ウインカー①シャフト部をマウントベース④に差し込みカウルの内側からバックプレート⑤/平ワッシャー⑦/ナット⑧で向きを調整して固定します。【GIXXER250 の場合】手順 25 参照。（写真Ｌ参照）

※バックプレート⑤の凸部がカウルの切り欠き部の外より乗り上げたまま取付けをしないで下さい。

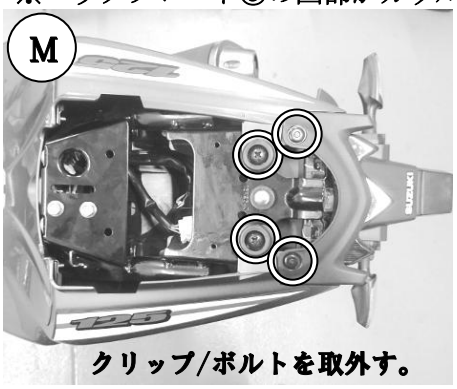





11、ボルト/クリップを取外します。 (写真M参照)
12、リアタイヤ上面のフレームアッパーカウルのクリップを取外します。 (写真N参照)
13、【GSX-S125 の場合】ボルトを外し、フレームフロントカバーを取外します。 (写真O参照)

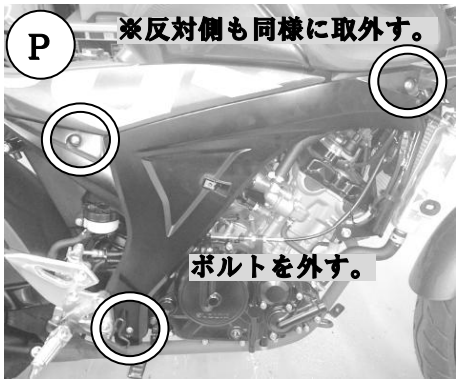

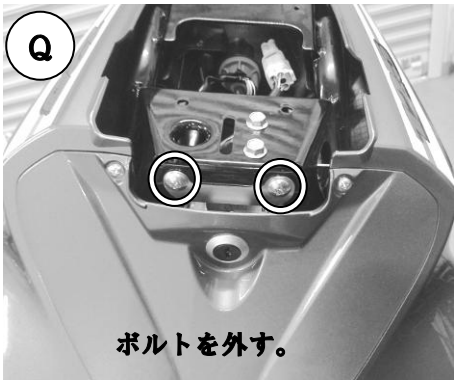

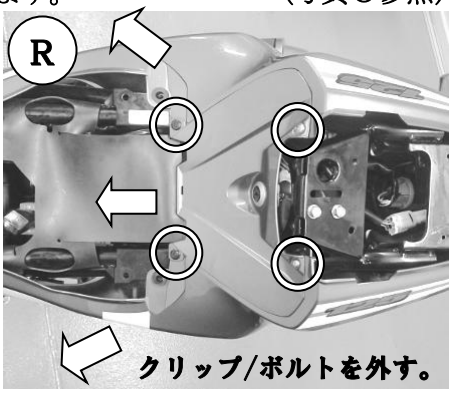

14、ボルトを取外します。 (写真P参照)
15、ボルトを外し、プレートを取外します。 (写真Q参照)
16、クリップ/ボルトを外し、片側のフレームカバーを広げセンターカバーを取外します。 (写真R参照)

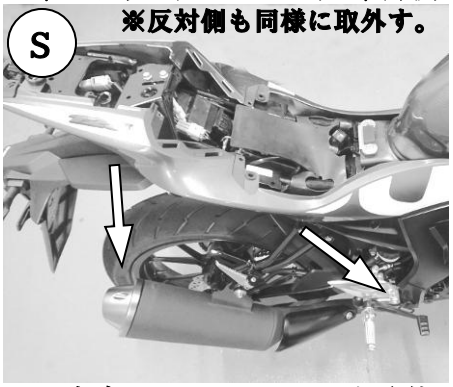





17、左右のフレームカバーを取外します。 (写真S参照)
18、ウインカー/ライセンスハーネスを取外します。 (写真T参照)
19、ボルトを外し、ナンバーブラケットを取外します。 (写真U参照)

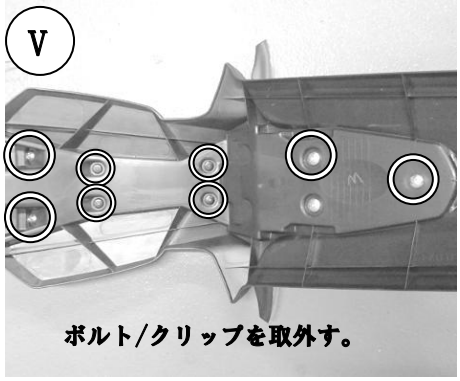

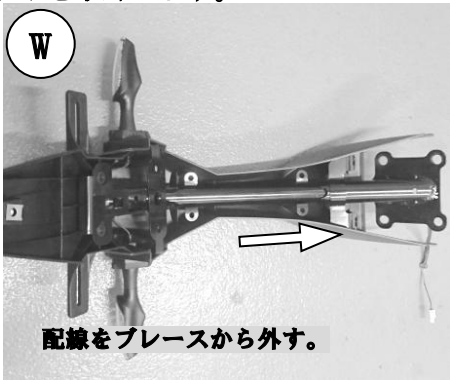

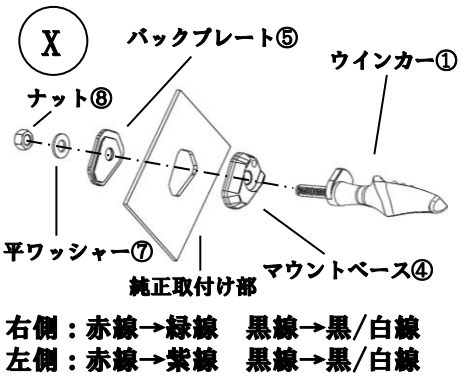

20、ボルト/クリップを外し、インナーカバーを取外します。 (写真V参照)
21、ブレースを外し、前側と同様にウインカーを取外します。※コルゲートは、使用しません。(写真W参照)
22、手順 10 と同様に取付けます。延長配線③（長い）を同色でウインカーに接続します。延長配線③の先端

に左右の目印を付けます。ナンバーブラケットを組み戻して、車両に接続し点灯を確認します。(写真Ｘ参照)

※【GIXXER150/250/SF250/V-Strom250 SX の場合】は手順 25 へ進めます。

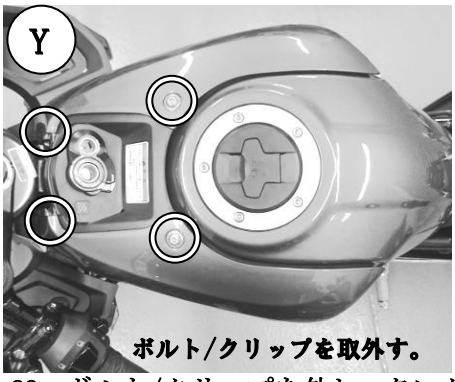

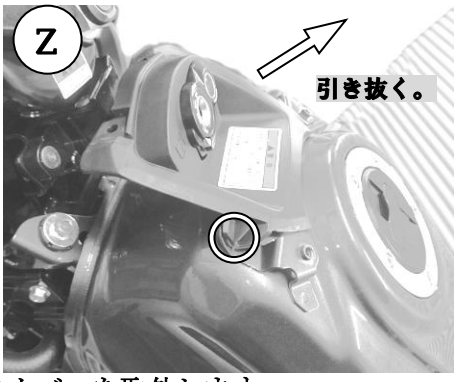



23、ボルト/クリップを外し、タンクカバーを取外します。 (写真Ｙ参照)

24、グロメットから、センターカバーを取外します。 (写真Ｚ参照)

25、【GIXXER250 の場合】フロント側のみバックプレートの先端を 2 から 3ｍｍ削って下さい。(写真ア参照)

※2025 年以降モデルのみフロント側は、延長配線Ｃ⑨をご使用下さい。 (写真Ｌ参照)

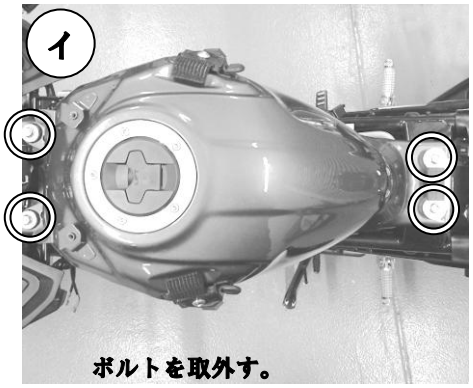



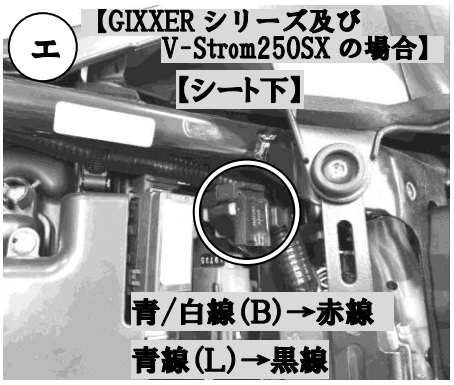

26、フューエルタンク前後のボルトを外し、タンクの後方を木っ端等で挟んで浮かせて下さい。(写真イ参照)

27、ウインカーリレーを付属のリレー⑥に交換し、点滅の確認をします。 (写真ウ参照)

リレー⑥の赤線を橙線にリレー⑥の黒線を青線に差し込んで下さい。

※ギボシ接続部は、ビニールテープ等で巻き絶縁して下さい。

【GIXXER 150 / 250 / SF 250 / V-Strom250 SX の場合】
シート下スペースにウインカーリレーがありますので付属のリレー⑥に交換します。
リレー⑥の赤線を青/白線にリレー⑥の黒線を青線に差し込んで下さい。 (写真エ参照)

28、取外しと逆の手順で組み戻して完了です。

☆ V-Strom250 SX の取付け取外しは、サービスマニュアル参照の上、取付けて下さい。延長配線に関して
前側：延長配線Ａ③（長い）・後側：延長配線Ｂ②（短い）を使用し、余った配線はまとめて下さい。

＜取付けイメージ＞









※必ず走行前にボルト・ナットの締め付け確認とナンバー灯・ウインカー等の電装品が正常に機能している事を確認して下さい。

モーターレク総合開発メーカー 株式会社 キジマ
MOTORCYCLE PARTS&ACCESSORIES KIJIMA co.,ltd. www.tk-kijima.co.jp
〒123-0841 東京都足立区西新井 4-16-3 TEL. 03-3897-2167 FAX. 03-3897-2138