Sep 2024 303-1621 HF 2026 Jan

KIJIMA ORIGINALPARTS
TECHNICAL SERVICE MANUAL

HONDA ２０１９ｙ－ ４００X ／ NX４００
ヘルメットロック
＜商品番号：３０３－１６２１＞
【取扱説明書】

注意

取付け前に必ずお読みください。

作業時間：0.4ｈ

このたびは、当社製商品をお買い上げいただきありがとうございます。
本製品は以下のことをご理解のもと作業していただきますようお願い申し上げます。
作業にあたられる方は本体車両メーカーのサービスマニュアルに準ずる知識及び技術を持った方に限ります。

- 取付け前に商品構成の内容を必ずご確認ください。
- 道路交通法・道路運送車両法を厳守する。
- 運行前点検及び、定期的な保守整備を行う。
- 本取付け説明書に則った取付けを行う。
- 本製品への加工を加えない。
- 不具合が発生した場合速やかに使用を中止する。

以上の事柄を必ずお守りください。

万が一、商品に不備があった場合は、取付けを行わないでください。
上記が守られていない場合、商品への保証は一切いたしません。
また、株式会社キジマは本製品にのみ責任を持つものであり、本製品の品質以外（修理費、取付工賃等）どのような事柄に対しても責任を負いかねますのでご了承ください。

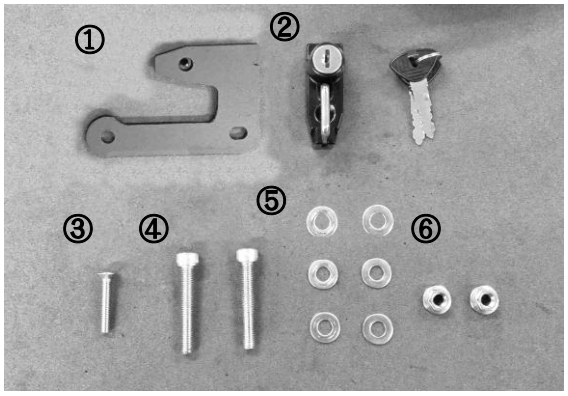

《部品構成内容》

部番	品名	個数
①	ステー	1
②	ヘルメットロック本体（キー２本含む）	1
③	十字皿ビス　M6×30Ｌ	1
④	キャップボルト　M8×50Ｌ	2
⑤	平ワッシャー　φ18×φ8.5×1.2ｔ	6
⑥	フランジ六角ナット　M8	2

本製品取付けに当たっての注意点

※本製品は、HONDA 2019ｙ- 400X/ NX400（2BL/8BL-NC56・8BL-NC65）に適合します。
※本製品は、純正 OP 400X 用パニアケースステー（08L74-MKP-J80）または NX400 用サイドバッグ取付けアタッチメント（08L71-MLR-D81）と併用可能です。
※本製品にヘルメットを掛けたままでの走行は、事故等につながる可能性がある為、絶対に行わないで下さい。
※本製品の取付け後、ヘルメットを掛ける際は、車体に干渉しても影響の無い位置に取付けて下さい。怠ると車体の突起物等によりヘルメットの破損や変形、車体へのキズ付き等の恐れがあります。
※本製品は一時的にヘルメットを掛けるものです。防犯上、長期間ヘルメット掛けておくのは避けて下さい。（長期間ヘルメット掛けておく場合は、取付けボルトを特殊ボルトに交換するなど盗難対策を行って下さい。）
※作業の前にエンジンやマフラーが冷えている事を確認して下さい。走行直後などでエンジンやマフラーが冷えていない状態で作業を行うと火傷の原因となり大変危険です。
※作業中は、必ずメインキーをＯＦＦにする事。作業中に車体が倒れたりして危険ですので、作業は水平な場所で車体を安定させて行う事。
※純正部品の取外し／取付け、ボルト／ナットの締め付けについてはメーカー発行サービスマニュアルに基づいて、確実に行ってください。走行中に異常が発生した場合は、直ちに車両を安全な場所に停止させ、異常箇所を点検して下さい。
※取扱説明書は、大切に保管し、本製品もしくは本製品を装着した状態で車両を譲渡などした場合は、この取扱説明書も一緒にお渡し下さい。

＜取付け方法＞

※本文中や図中に出てくる丸囲み数字は前ページの部品構成内容表の部番に対応しています。



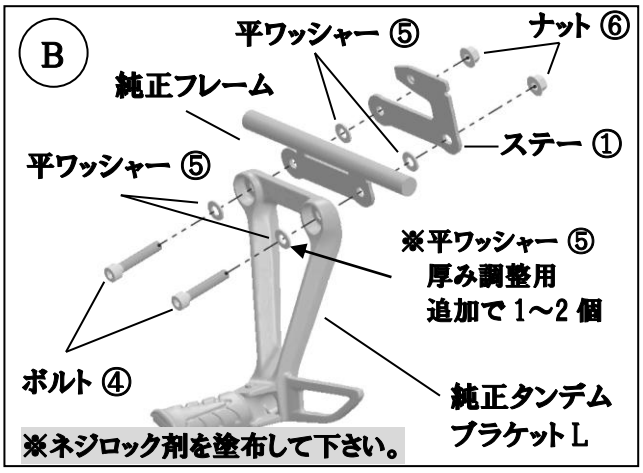

1、純正ボルト２本を外し、タンデムブラケット左側を取外します。　（写真Ａ参照）

2、ボルト④/平ワッシャー⑤で純正タンデムブラケットを仮固定します。　（図Ｂ参照）
※ネジ部にゴミ等が付着している可能性がある為、必ず洗浄して下さい。ネジ部にボルト④を差し込み、固定部を一度、ネジを通してネジが噛まないか確認して下さい。

3、ステー①をタンデムブラケット固定部の後側に回して、平ワッシャー⑤/ステー①の穴にボルト④を通して、ナット⑥を固定しながらボルト④を締め込んでいきます。
※フレーム等に傷がつかないようにテープなどで保護してください。
※固定部の後側が車体側と近い為、ナット⑥をスパナで固定しながら、ボルト④で締め込んで、最後にナット⑥を締め込んで下さい。
※車輌個体差もあり、ボルトの先端が車輌側の樹脂に干渉する場合、ボルト④とタンデムブラケットの間に平ワッシャー⑤を追加で 1～2 個を使用し厚み調整して下さい。

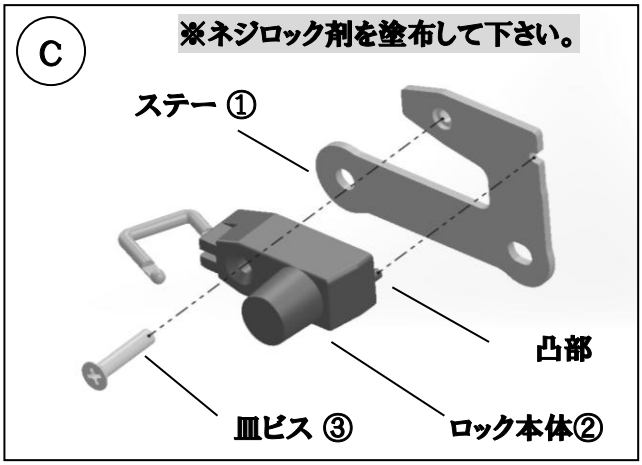



4、ステー①にヘルメットロック①の凸部をはめ込み、皿ビス③で固定して完了です。　（図Ｃ参照）
※必ずボルトのネジ部ネジロック剤を塗布して下さい。

※必ず、定期的なボルト類に緩みがないか確認を行って下さい。

使用上のご注意

※ キーの補修交換は、出来ません。２本のキーは、別々に保管する事をお勧めします。
※ 取付け後は、ネジ部等の緩みが無いか、定期的な確認を必ず行って下さい。
※ ヘルメットや車体へのキズが気になる場合は、弊社製品
ハイプロテクションフィルム（商品番号：208-0851/0852）等のガードテープを使用して下さい。

モーターレク総合開発メーカー　株式会社 キジマ

MOTORCYCLE PARTS&ACCESSORIES KIJIMA co.ltd.　www.tk-kijima.co.jp

〒123-0841　東京都足立区西新井 4-16-3　TEL. 03-3897-2167　FAX. 03-3897-2138